SYMETRICS Waschtisch-Wand-Auslauf ohne Ablaufgarnitur - Dark Platinum gebürstet

13 805 980

- Ausladung 220 mm
- starrer Auslauf
- runder luftangereicherter Strahl
- Bohrungsdurchmesser 37 mm
- Rosette 60 x 60 mm
- Anschluss 1/2"
- Steckanschluss-Montage
- Durchfluss max. 7 l/min
- bleifrei
- -

Für eine elektronische Bedienung bestellen Sie bitte das eSet Touchfree mit oder ohne Temperatureinstellung

Empfohlenes Zubehör

UP-Wandwinkel - 35 085 970 90
- Max. Einbautiefe 163 mm
- Min. Einbautiefe 90 mm

SYMETRICS Waschtisch-Wand-Auslauf ohne Ablaufgarnitur - Dark Platinum gebürstet

13 805 980
mm [inches]

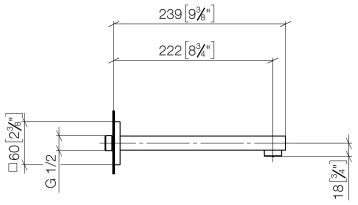

Durchflussdiagramm

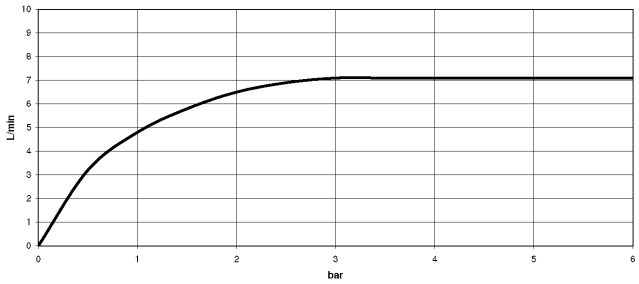

Codes & Standards

DIN 4109	ISO 3822	Scottish Water Byelaws	UK Water Supply Regulations

Ü-Zeichen

SYMETRICS Waschtisch-Wand-Auslauf ohne Ablaufgarnitur - Dark Platinum gebürstet

13 805 980

Zertifikate

WRAS_1904	LGA_18

SYMETRICS Waschtisch-Wand-Auslauf ohne Ablaufgarnitur - Dark Platinum gebürstet

13 805 980

Produktversion ab 4/30/2009

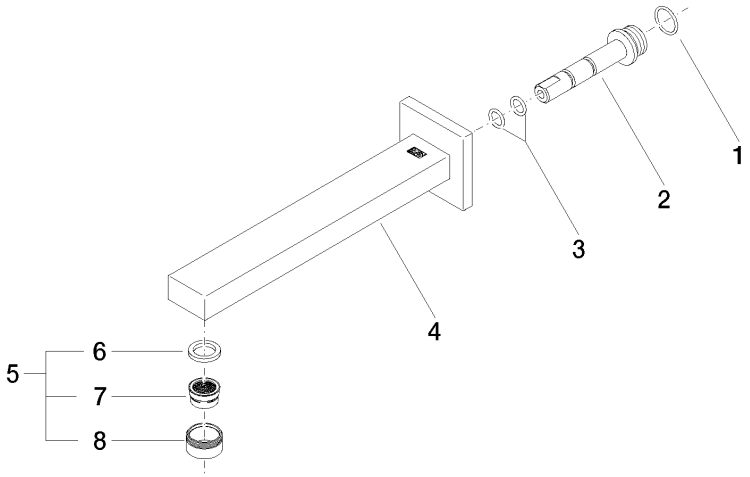

SYMETRICS Waschtisch-Wand-Auslauf ohne Ablaufgarnitur - Dark Platinum gebürstet

13 805 980

Ersatzteilstückliste

Produktversion ab 4/30/2009